Schlepper-Teile.de

Der Onlineshop für Traktorteile

Lenkung

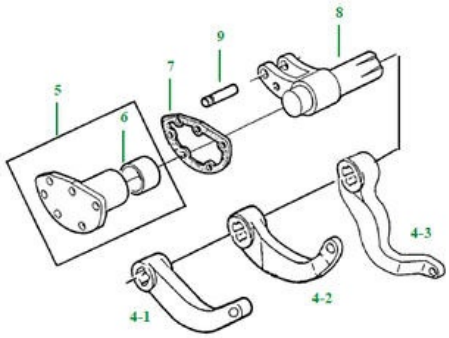

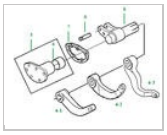

Buchse Lenkung - John Deere (L64255, L64265, T21445)

Artikelnummer:

265438

OEM-Vergleichsnummer*:

L64255, L64265, T21445

Lagernd
Lieferfrist 1-3 Tage

31,83 €

Preise inkl. 19% MwSt. zzgl. Versandkosten

Buchse Lenkung (L64255, L64265, T21445)

- Skizze Nr. 6
- Ø innen: 44,64 mm
- Ø außen: 47,75 mm
- Höhe: 25,55 mm

passend für die John Deere Traktoren

- Serie: 20
  1020 (Europe), 1020 (USA), 2020 (Europe), 2020 (USA), 2120 (Europe), 2120 (USA), 3120, 820 (Europe), 820 (USA), 920
- Serie: 30
  1030 (Deutschland), 1030 (Espana), 1030OU, 1030VU, 1130, 1630 (Deutschland), 1630 (Espana), 1630OU, 1630VU, 1830, 2030 (Deutschland), 2030 (Espana), 2030 (USA), 2030OU, 3030, 3130 (Deutschland), 3130 (Espana), 930, 930VU
- Serie: 40
  1040 (Deutschland), 1040 (Espana), 1040V, 1140 (Deutschland), 1140 (Espana), 1140F, 1140V, 1640 (Deutschland), 1640 (Espana), 1640F, 1840 (Deutschland), 1840 (Espana), 1840F, 2040 (Deutschland), 2040 (Espana), 2040 (USA), 2040F, 2040S (Deutschland), 2040S (Espana), 2140 (Deutschland), 2140 (Espana), 940 (Deutschland), 940 (Espana), 940V
- Serie: 50
  1350, 1550, 1750, 1750V, 1850 (Deutschland), 1850 (Espana), 1850F, 1850N, 1850V, 1950 (Deutschland), 1950 (Espana), 1950F, 1950N, 2250 (Deutschland), 2250 (Espana), 2250F, 2450 (Deutschland), 2450

(Espana), 2450F, 2650, 2650CS, 2650F, 2650N, 2650TSS, 2850 (Deutschland), 2850 (Espana)

Zugehörige Artikel

Weitere Artikel welche mit diesem Artikel in Verbindung stehen.

Schlepper-Teile.de
Frankfurter Straï¿½e 14
D-65527 Niedernhausen

Telefon: +49 (0) 61 27 / 99 23 60
Telefax: +49 (0) 61 27 / 99 23 629
E-Mail: info@schlepper-teile.de

ï¿½ffnungszeiten:
Mo - Fr: 08:00 - 12:00 Uhr
Mo - Fr: 12:45 - 17:00 Uhr