Kugellager

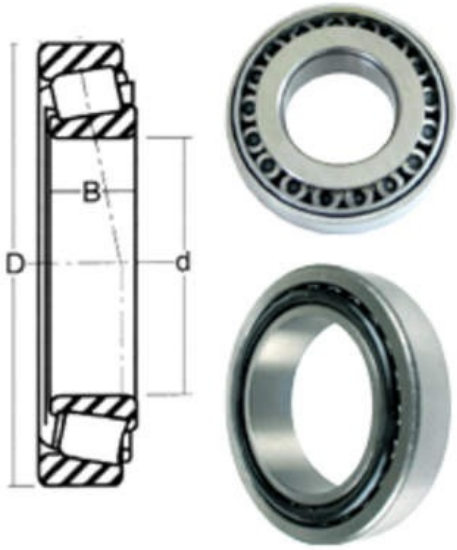

Kegelrollenlager 50mmx110mmx42,25mm

Artikelnummer:

18266

OEM-Vergleichsnummer*:

32310, 3764266M1 , 1440645X1

In Kürze versandfertig
Lieferfrist 5-10 Tage

52,01 €

Preise inkl. 19% MwSt. zzgl. Versandkoster

Metrisches Kegelrollenlager

- d: 50mm
- D: 110mm
- B: 42,25mm

Zugehörige Artikel

Weitere Artikel welche mit diesem Artikel in Verbindung stehen.

Schlepper-Teile.de
Frankfurter Straï¿½e 14
D-65527 Niedernhausen

Telefon: +49 (0) 61 27 / 99 23 60
Telefax: +49 (0) 61 27 / 99 23 629
E-Mail: info@schlepper-teile.de

ï¿½ffnungszeiten:
Mo - Fr: 08:00 - 12:00 Uhr
Mo - Fr: 12:45 - 17:00 Uhr