Schlepper-Teile.de

Der Onlineshop für Traktorteile

Kugellager

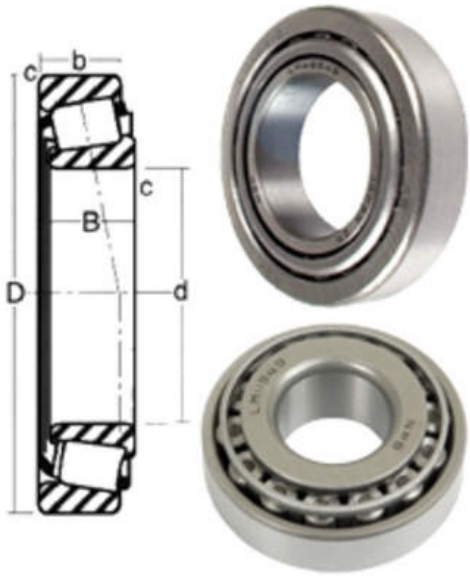

Kegelrollenlager - 77,78x121,44x24,61mm - 34306/34478

Artikelnummer:

57731

OEM-Vergleichsnummer*:

34306/34478

Lagernd
Lieferfrist 1-3 Tage

59,90 €

Preise inkl. 19% MwSt. zzgl. Versandkoster

Kegelrollenlager

- d: 77,78 mm
- D: 121,44 mm
- B: 24,61 mm
- C: 17,46 mm
- Timken Vergleichsnummer: 34306/34478

Zugehörige Artikel

Weitere Artikel welche mit diesem Artikel in Verbindung stehen.

Schlepper-Teile.de
Frankfurter Straï¿½e 14
D-65527 Niedernhausen

Telefon: +49 (0) 61 27 / 99 23 60
Telefax: +49 (0) 61 27 / 99 23 629
E-Mail: info@schlepper-teile.de

ï¿½ffnungszeiten:
Mo - Fr: 08:00 - 12:00 Uhr
Mo - Fr: 12:45 - 17:00 Uhr