Kugellager

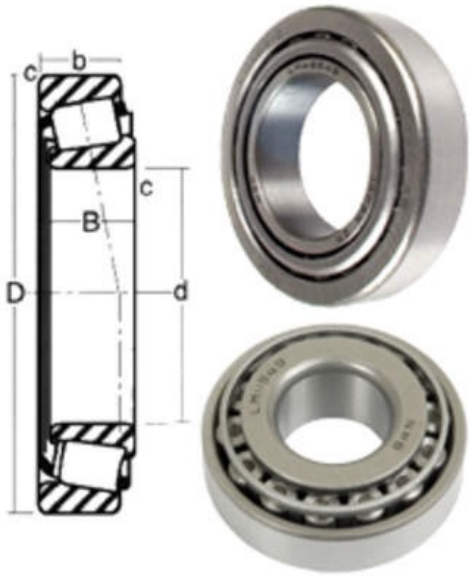

Kegelrollenlager - 25,4x50,81x14,26mm - 07100X/07210X

Artikelnummer:

46M12

OEM-Vergleichsnummer*:

07100X/07210X

In Kürze versandfertig
Lieferfrist 5-10 Tage

31,90 €

Preise inkl. 19% MwSt. zzgl. Versandkosten

Kegelrollenlager Zoll

- d: 25,40mm
- D: 50,81mm
- B: 14,26mm
- C: 12,07mm
- Timken Vergleichsnummer: 07100X/07210X

Zugehörige Artikel

Weitere Artikel welche mit diesem Artikel in Verbindung stehen.