Anhängerkupplungen

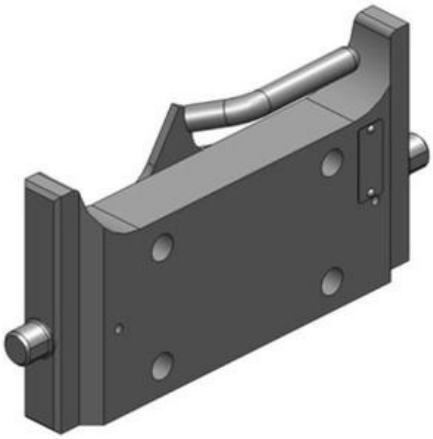

SCHARMÜLLER Adapterplatte 293/22/30 - 140x80 - M20

Artikelnummer:

6893729352

OEM-Vergleichsnummer*:

037293.52-A02, 03.7293.52-A02

In Kürze versandfertig
Lieferfrist 5-10 Tage

451,20 €

Preise inkl. 19% MwSt. zzgl. Versandkosten

Scharmüller Adapterplatte

- Technische Daten

  Schienenbreite (mm): 293
  Führungsbreite (mm): 30
  Rastbolzen Ø (mm): 22
  Lochbild (mm): 140 x 80
  Farbe: Schwarz
  Anzahl Löcher: 4
  Beschreibung: Höhenverstellbar mit Handgriff
  Bohrung (mm): M20
  D-Wert (kN): 83,9
  Stützlast (kg): 2000
  Plattenhöhe (mm): 160

Zugehörige Artikel

Weitere Artikel welche mit diesem Artikel in Verbindung stehen.